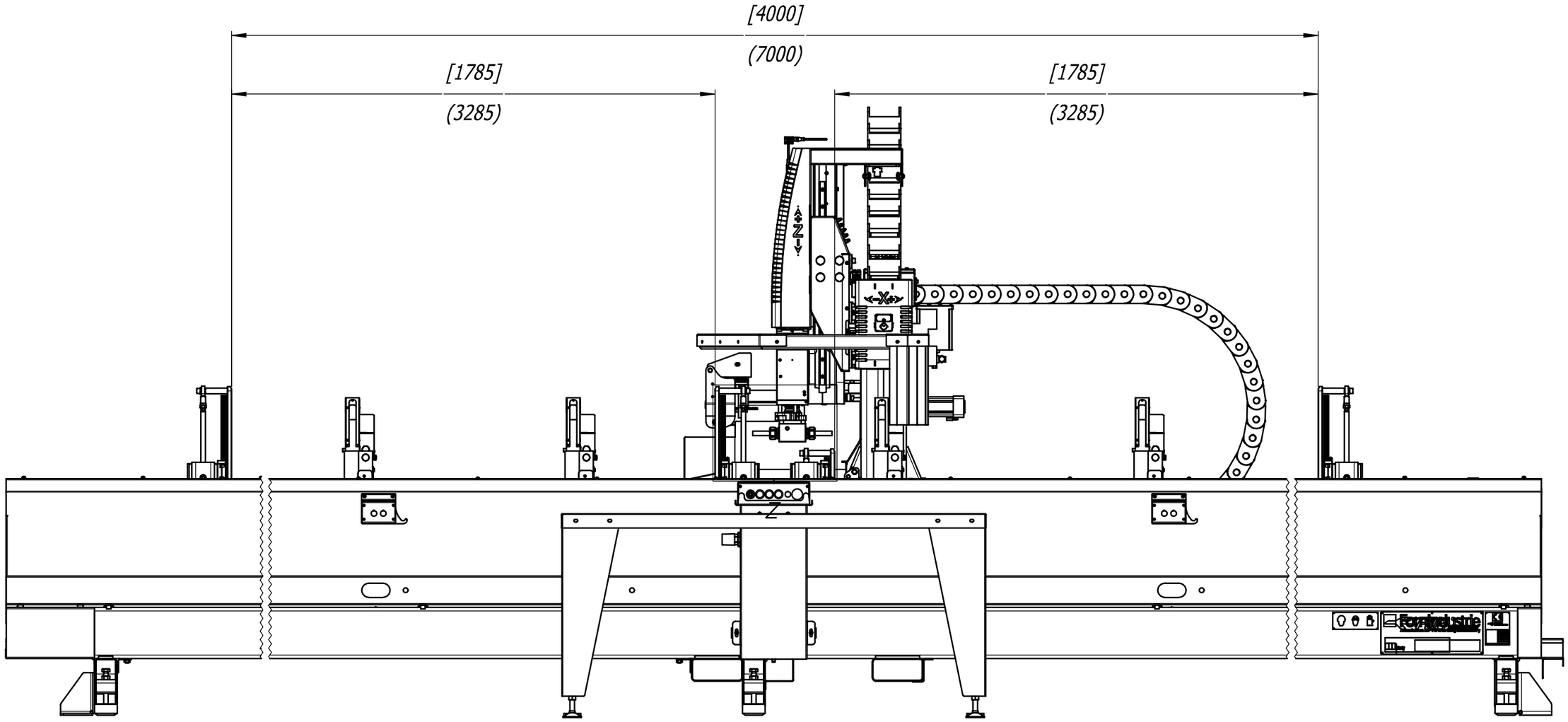

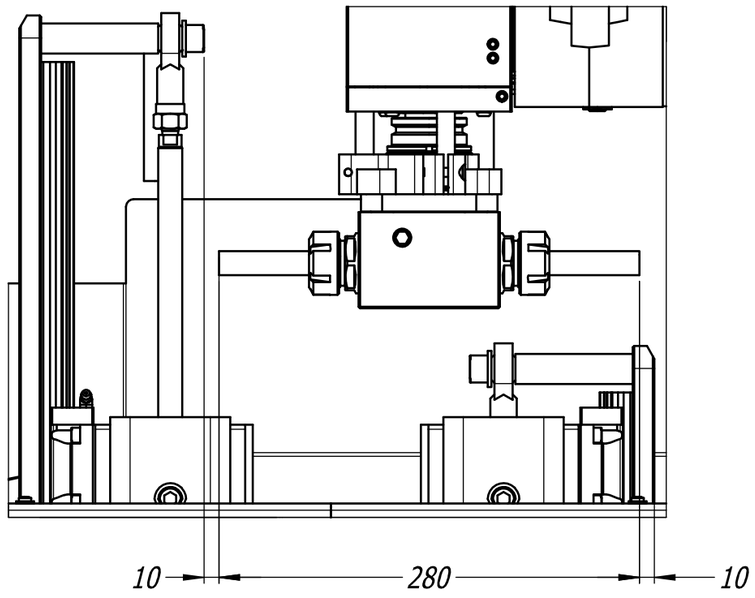

Campi di lavoro in X due isole multipezzo

[ ] = DALI 40

( ) = DALI 70

Campi di lavoro Dalì 40 / Dalì 70			FOGLIO: 1 di 1
FomIndustrie AluminiumWorkingMachinery	QUESTO DISEGNO È DI PROPRIETÀ Fom Industrie NON PUÒ ESSERE COPIATO, RIPRODOTTO O MOSTRATO A TERZI SENZA NS. PREVIA AUTORIZZAZIONE SCRITTA	FILE: 1050G7730000	DATA: 23/10/13

Tordi A. 10/10/05

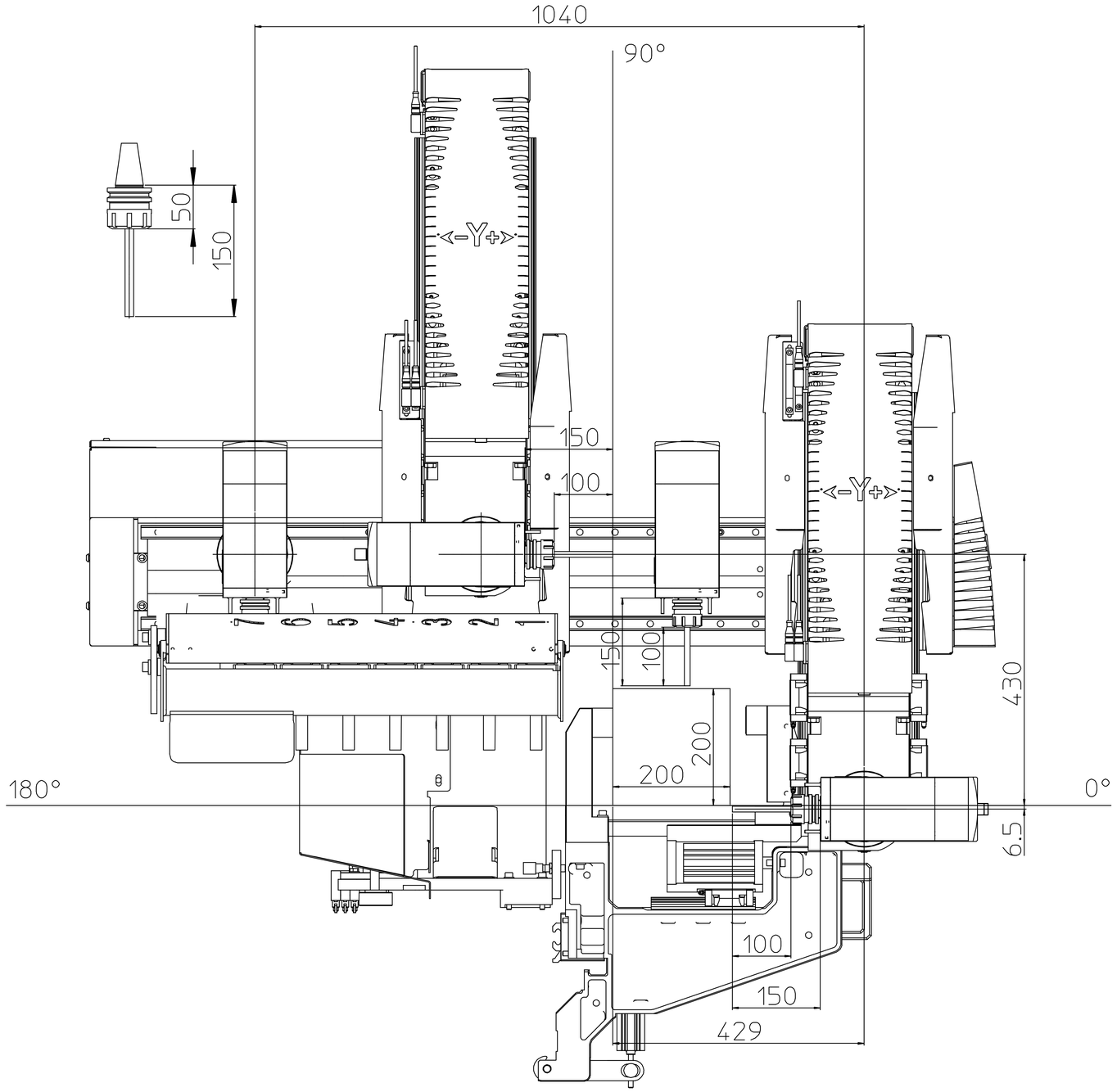

Profilo lavorabile con elettromandrino
in posizione 0°/90° e 0°/180°

ATTENZIONE! E' valido il disegno con l'ultima data.

Formindustrie Aluminium Werkzeugmaschinen	LIMITI DA RISPETTARE PER DIMENSIONI LAVORATE SENZA TOLLERANZA INDICATA		MATERIALE:		RICAVATO DA:
QUESTO DISEGNO E' DI PROPRIETA' Form Industrie E NON PUO' ESSERE COPIATO, RIPRODOTTO E MOSTRATO A TERZI SENZA AVERNE PRIMA OTTENUTO LA PERMISSIONE SCRITTA	ALBERO: dtt	FORO: HH	SIMILE A:	CODICE MATERIALE:	LUNGH. DI BASE:
DISEGNATORE: Tordi A.	REVISIONE: 2	QUOTE: IN 1:0 18 ÷ 0.00 / mm 18 ÷ 120 ÷ 0.05 / mm 120 ÷ 315 ÷ 0.10 / mm 315 ÷ 1000 ÷ 0.30 / mm 1000 ÷ 4000 ÷ 0.50	TRATTAM.TERMICI:		PROTEZ.SUPERFICIALE:
PESO: kg		SMUSSI NON QUOT. 0.3x45°	RAGGI NON QUOT. R= 0.3	NOTE	SCALA: 1:3
FILE: 1079G2960000					DATA: 10/10/05
DENOMINAZIONE: Campi lavoro Y Z Dali 40-70		TIPO MACCHINA:		DIS. N:	Foglio: 1 di 1

carlo 14/12/05

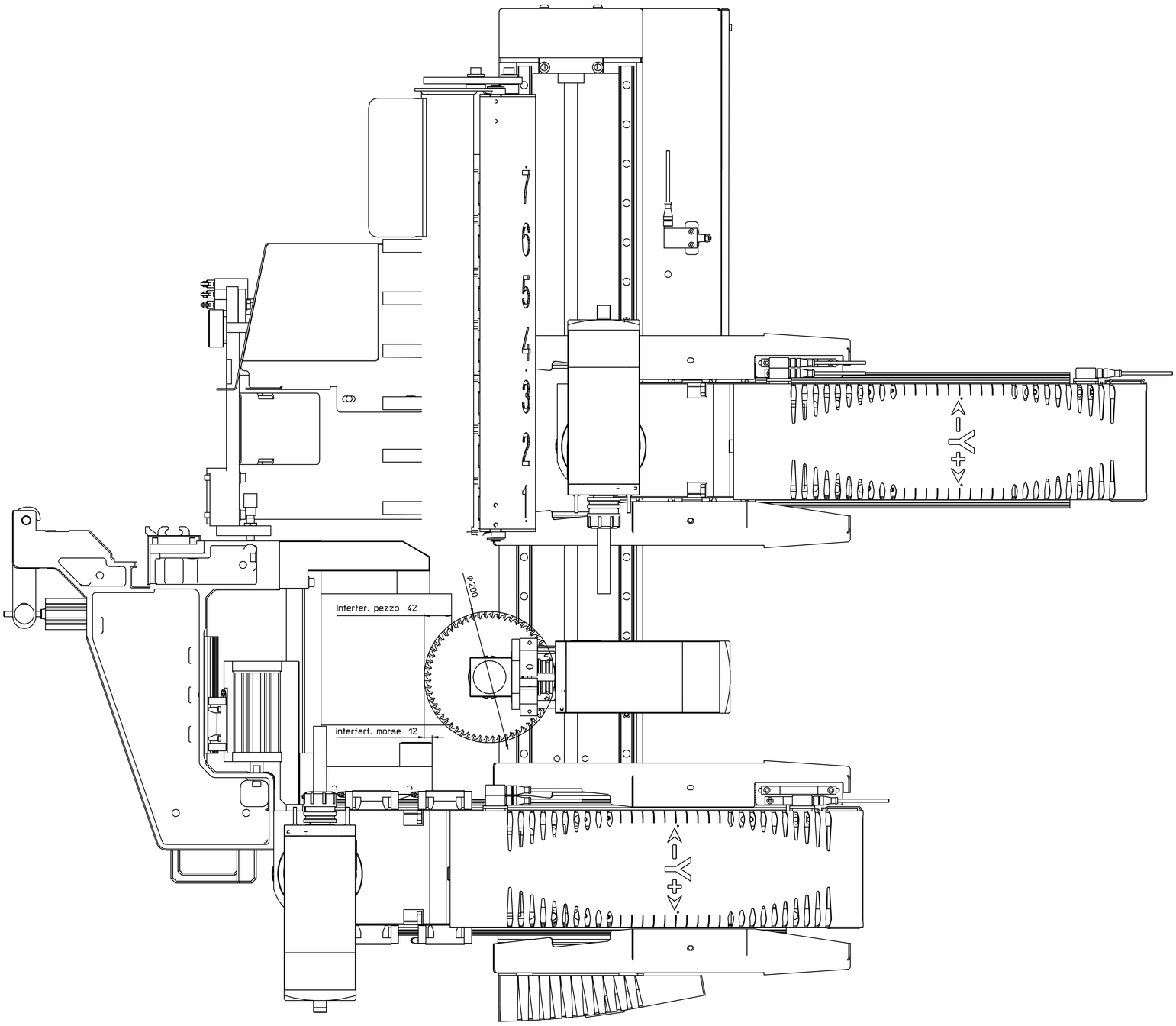

Formindustria	LIMITI DA RISPETTARE	MATERIALE	RICAVATO DA:
		SPIELE A	
		CODICE MATERIALE	LUNGH. DI BASE:
		TRATTAMENTO:	PROTEZ.SUPERFICIALE
		NOTE	SCALA 1:2.5
			DATA 14/12/05
		TIPO MACCHINA:	DIS. N Foglio 1 di 1

DESIGNAZIONE:
Cappi bovino asse y con disco vert. Dal 40-70